TOPLINE AD

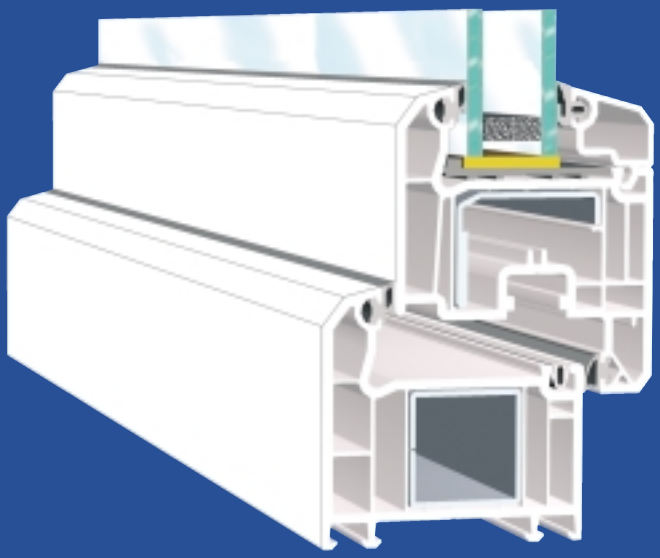

Sistemul VEKA cu design exclusiv

- formă elegantă prin contururi bine definite, fin prelucrate
- garnituri gri și mânere într-un design integrat
- ușor de întreținut doctorită zuprafeței omogene a profilelor și baghetelor coplanare
- sistem cu profile cu 5 camere și 70 mm adâncime de bază
- valori superioare de izolare termică și acustică
- rezistență optimă și funcționalitate de durată și care își păstrează valoarea în timp
- rigidizări speciale din oțel zincat atât pentru stabilitate cât și pentru montajul feroneriei de siguranță

VEKA

Sisteme pentru ferestre și uși.

TOPLINE AD

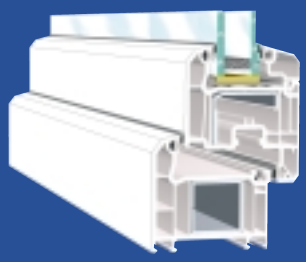

Sistemul de profile
- sistem multicameral de 70 mm adâncime de bază
- grosimea minimă a pereților exteriori 3 mm conform normativelor de specialitate RAL
- sistem necoplanar cu contururi clare, bine proporționate
- înălțimea combinației de profile de la 108 la 178 mm
- oțel zincat de rigidizare conform strictelor prescripții VEKA (minim 1,5 mm grosime)

Funcționalitate
- ferestre normale, termo- și/sau fonoizolatoare, de siguranță, glisante, uși de balcon și terasă

Sistem de etanșare
- etanșare perimetrală cu garnitură de bătaie
- garnituri de etanșare din EPDM, TPE sau silicon
- culoarea standard a garniturilor: gri

Caracteristici de fizica construcțiilor
- izolare termică conform DIN 4108 și EnEV
- izolare fonică conform VDI 2719 SSK, SSK II la V
- siguranță antiefracție conform DIN V ENV 1627 – 1630 până la clasa 2

Arie de utilizare
- ferestre oscilo-batante, batante, oscilante, cu ștulp, glisante sau fixe combinate, cu vitrificare conform DIN 18361
- vitrificare simplă, termoizolatoare, fonoizolatoare, antiefracție, specială
- șprosuri în interiorul geamului, aplicate pe geam sau care împart geamul

Tipul vitrificării
- etanșare uscată la geam
- garnituri din EPDM, TPE sau silicon

Falțul
- înălțimea de acoperire 24 mm
- grosimea geamului în toc 6–42 mm
- grosimea geamului în cercevea 6–42 mm

Șprosuri
- de 48, 64, 75, 85, 100 sau 118 mm lățime care împart geamul
- de la 25 la 76 mm care vin în interior sau aplicate exterior pe geam

Accesorii
- profile de racord • de montaj • de acoperire • supra-înălțări • pregătire de glaf • cuplaje • rigidizoare • aerisitoare

Feronerie conform DIN 18357
- toate sistemele de feronerie de marcă verificate și certificate
- mânere de cremon specifice

Coeficient de transfer termic U_w pe element de fereastră – funcție de tipul de vitrificare
- cu distanțier cu barieră termică – până la 1,0 W/m²K
- cu distanțier din aluminiu – până la 1,1 W/m²K

Ferestrele tip TOPLINE AD sunt agrementate tehnic în România prin INCERC de către ministerul de resort și corespund recomandărilor Asociației Naționale a Producătorilor de Ferestre din România.

001-01-5-10/03 RUM.

VEKA

Sisteme pentru ferestre și uși.